Автор: Admin
17.08.2015 08:40 - Обновлено 22.12.2017 16:55

Во время управления автомобилем многие водители смотрят на спидометр и уровень топлива. Но также важным показателем является температура охлаждающей жидкости. Если совсем не смотреть на этот показатель, то вскоре вы увидите дым из-под капота, который будет означать перегрев мотора.

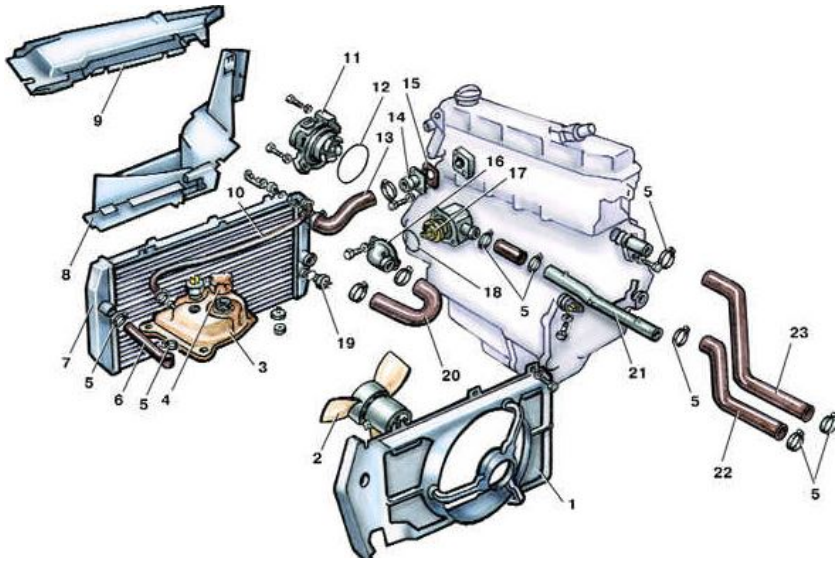

Во время управления автомобилем многие водители смотрят на спидометр и уровень топлива. Но также важным показателем является температура охлаждающей жидкости. Если совсем не смотреть на этот показатель, то вскоре вы увидите дым из-под капота, который будет означать перегрев мотора.

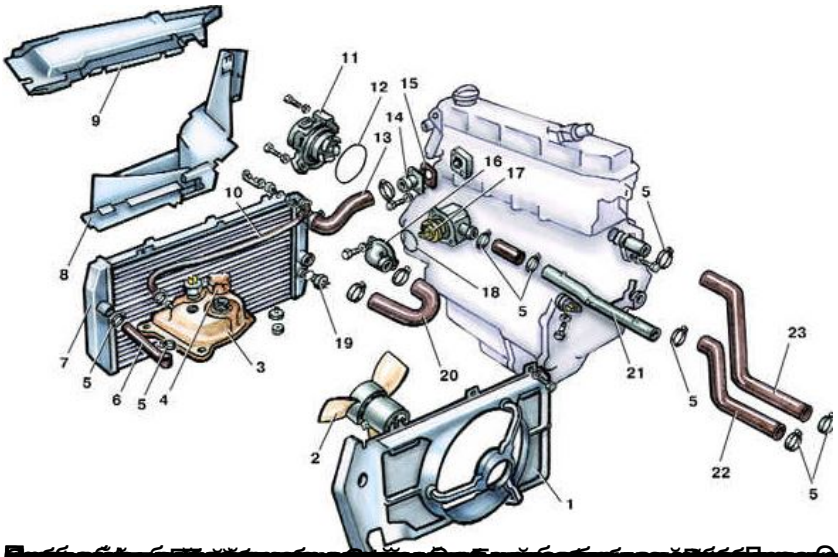

[redacted]